PALONNIER
SUPPORT BIG-BAG

Manipulation sécurisée

2 modèles

Homologué par organisme de contrôle

CR-B

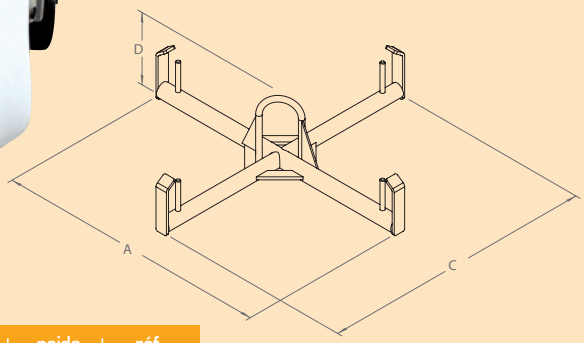

charge kg	A	C	D	poids kg	réf. peint
1700	915	915	230	18	CRP40000

Cotes indiquées en mm hors options et sans engagement.

PALONNIER
EN CROIX PRISE GRUE
RÉF. CRP40000

CARACTÉRISTIQUES :

- Pour chargement et déchargement de big-bag avec grue du camion ou manutention au palan.
- Charge admissible 1700 kg.
- Evite le balan du big-bag lors des manœuvres.
- Taquets de retenue des sangles (Ht 100 mm).
- Fabrication en tube rond Ø 45 mm.
- Réalisations sur-mesure (nous consulter).
- Homologué par organisme de contrôle.

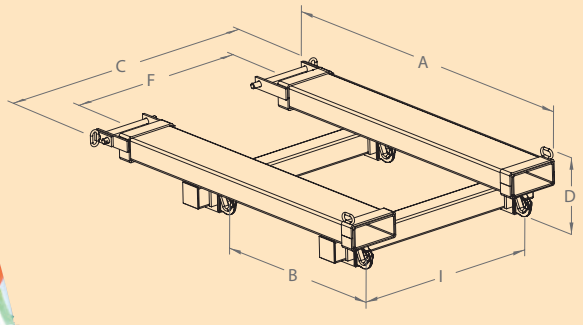

charge kg	A	B	C	I	D	F	poids kg	réf. peint
2000	1304	700	943	700	230	700	70	CRP50000

Cotes indiquées en mm hors options et sans engagement.

PALONNIER
PRISE FOURCHES
RÉF. CRP50000

CARACTÉRISTIQUES :

- Manipulation de big-bag en toute sécurité.
- Charge admissible 2000 kg.
- Montage direct sur fourches chariot élévateur avec système de verrouillage aux talons.
- 4 crochets de sécurité pour accrochage anses de big-bag.
- Section fourreaux 170 x 70 mm int. et entraxe (F) modifiables sur demande.
- Réalisations sur-mesure (nous consulter).
- Homologué par organisme de contrôle.

OBLIGATION : avant toute manipulation, faire réceptionner l'ensemble ACCESSOIRE + CHARIOT ou GRUE par votre organisme de contrôle.